SIROPE SD600 系列

快速指引 V1.0

2022/03/07

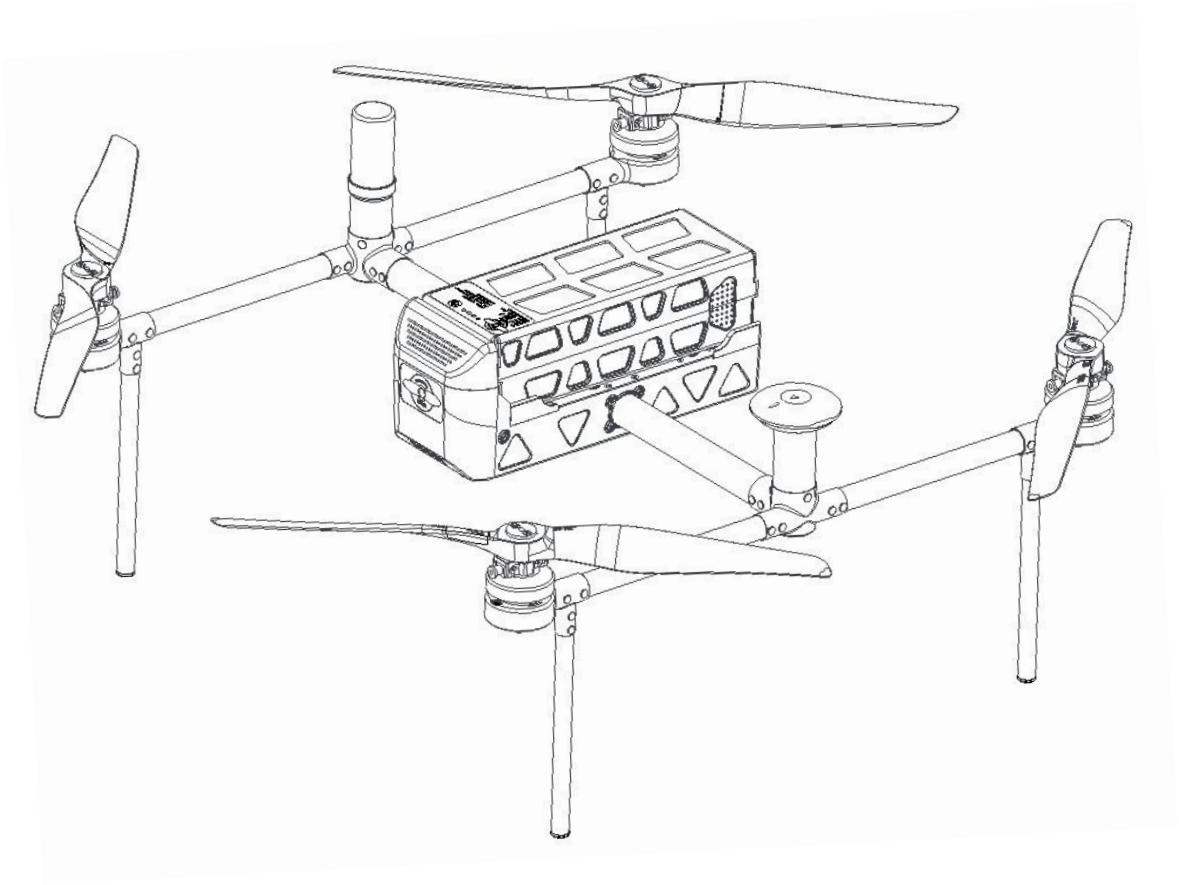

深圳思洛普科技有限公司

目录

1. 飞行器状态指示灯 4

2. 遥控器 5

3. 飞机与遥控器电池充电 6

4. 地面站软件下载 8

5. 地面端电台组装 8

6. 组装螺旋桨 9

7. 组装载荷模块 9

8. 准备遥控器 10

9. 安装智能电池 10

10. 起飞 11

SIROPE SD600 飞行器

- SIROPE SD600 旋翼无人机系统是一款多用途、多载荷、轻重量、高航时、高精度的专业级多旋翼无人机产品，可搭载倾斜五镜头相机模块、高像素单镜头相机模块、AI 识别 4G 图传模块、可见光视频模块、无线喊话模块等，实现一机多用，具备多元化数据获取功能。

- SIROPE SD600 可以支持 RTK 基站或千寻网络，支持任务高程地形数据自动匹配，获取厘米级测量精度，轻松完成测绘任务。

- SIROPE SD600 无人机系统由飞行器、荷载模块及地面控制站组成。

注意：

- 初次飞行之前请查阅所有文档说明。

- 不当操作无人机将会带来伤害或损失，并失去所有适用的质保服务。

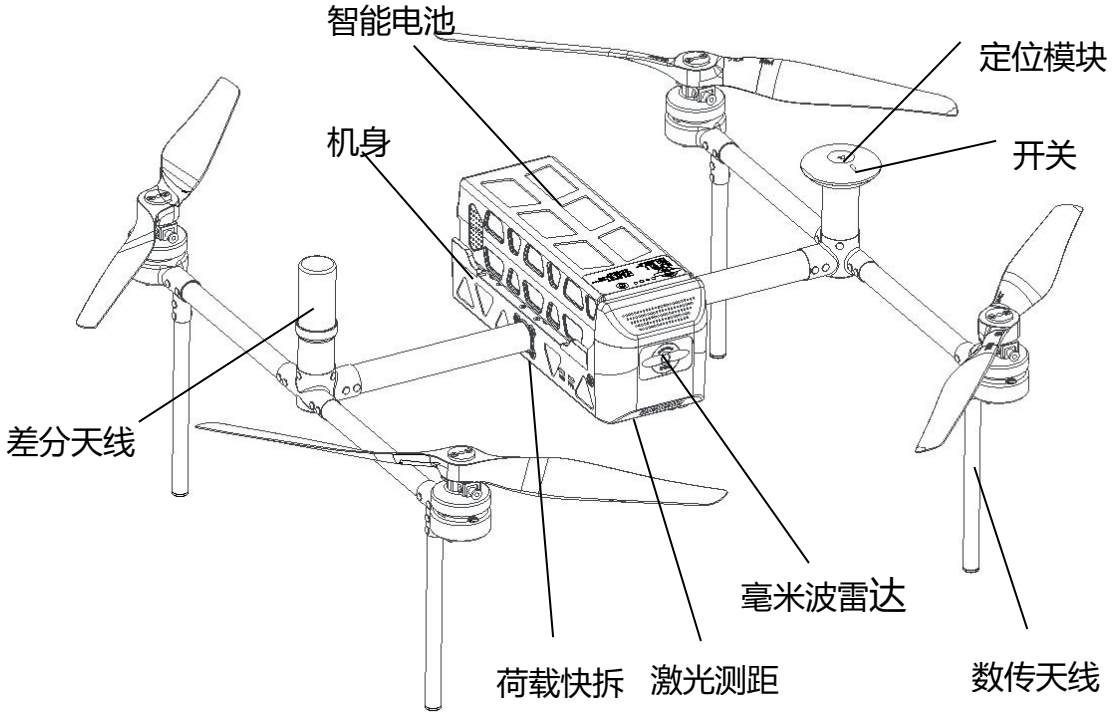
智能电池
定位模块
机身
开关
差分天线
毫米波雷达
荷载快拆
激光测距
数传天线

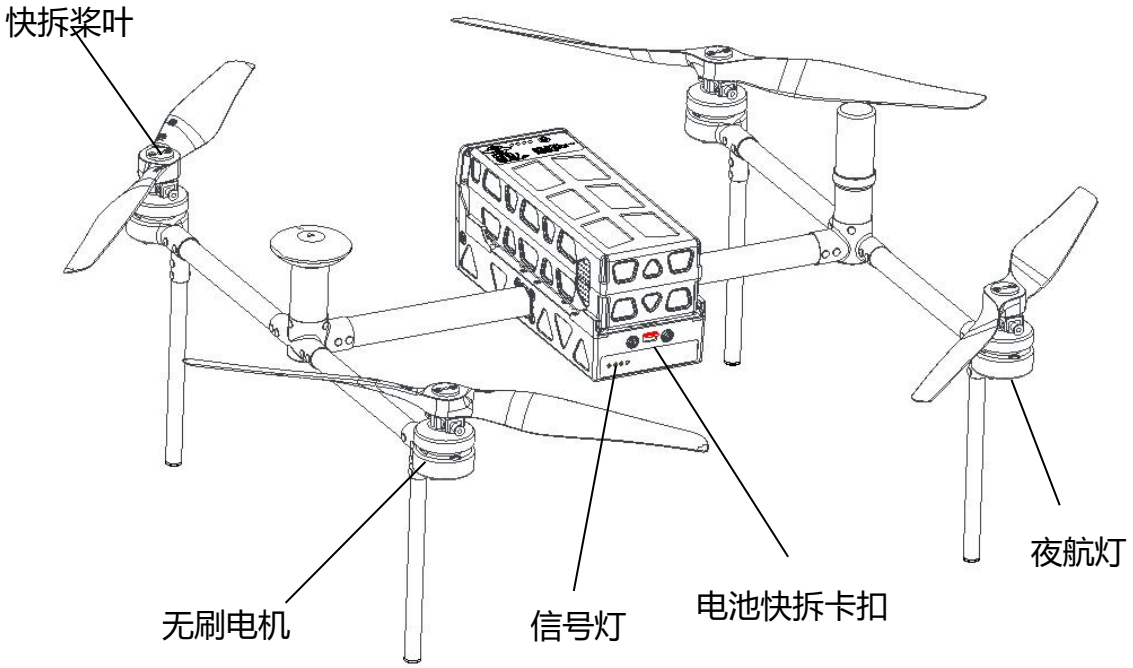
快拆桨叶
夜航灯
无刷电机
信号灯
电池快拆卡扣

1.飞行器状态指示灯

SD600 无人机定位模块设有五色状态灯，用于指示当前飞行器状态，请参考下表了解不同的闪烁方式所指示的飞行器状态。

- *飞行器状态指示灯说明*

闪烁红色和蓝色	初始化陀螺仪
闪烁蓝色	解除电子锁，但 GPS 未锁定
蓝色长亮	未解锁，GPS 未锁定
闪烁绿色	已解除电子锁，GPS 锁定
快速闪烁绿色	已解除电子锁，GPS 使用 SBAS
绿色长亮	准备起飞
闪烁双黄色	传感器检查失败
慢闪黄色	遥控器失效，飞行保护已激活
闪烁黄色	电量不足，电池失效保护启动
闪烁黄色和蓝色	GPS 故障或 GPS 故障保护激活
闪烁红色和黄色	EKF 或惯性导航失败
闪烁紫色和黄色	气压计故障
红色长亮	缺少 SD 卡

2.遥控器

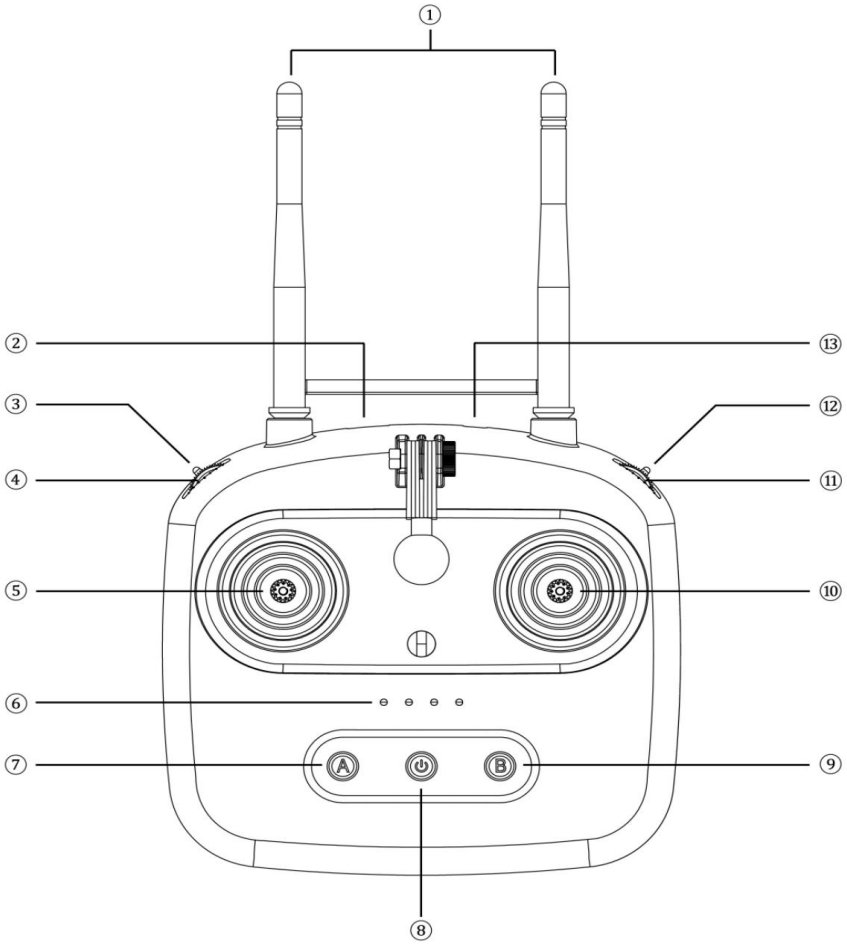

遥控器图示

1. 2.4G 3dB 天线

2. USB1/图像输出

3. 三挡切换（自动、定点、傻瓜）

4. 拨轮 C（云台方向）

5. 坐摇杆（上下方向）

6. 电量指示灯

7. 按键 A（返航功能）

8.开关键

9.按键 B（原地降落）

10.右摇杆（前后左右）

11.拨轮 D（云台俯仰）

12.三挡开关（拍照、对焦）

13.USB2/充电/数据传输

重要：

- 使用前请检查天线是否按要求摆放，已获得最佳效果。
- 遥控器拥有最大控制权限，请确保无人机在安装、起飞、飞行过程中遥控器按键处于正确位置，防止误操作。

3.飞机与遥控器电池充电

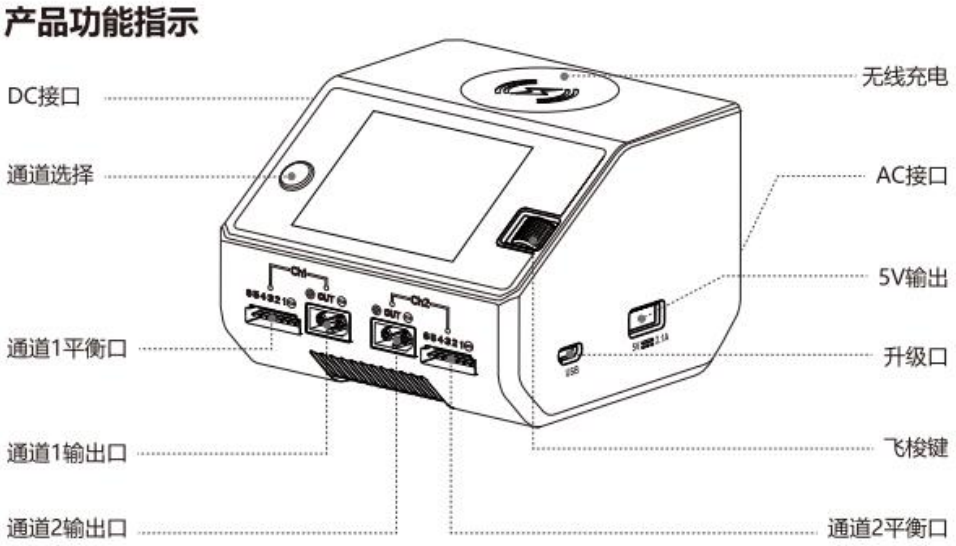

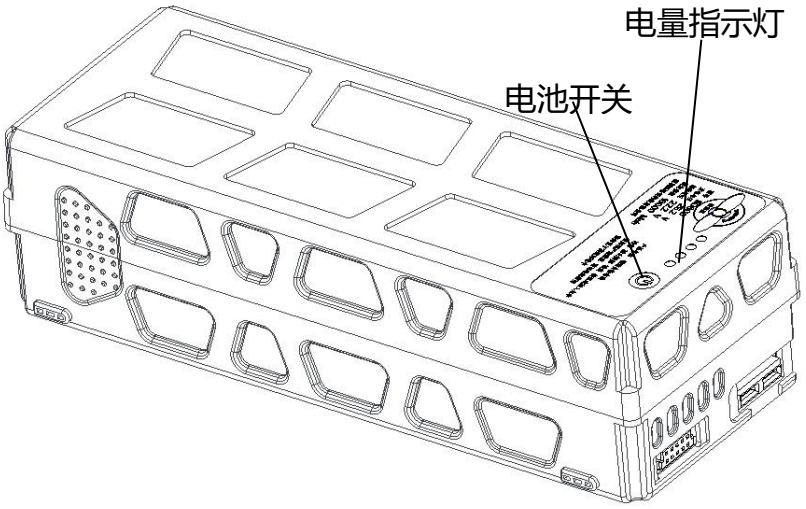

飞机充电方法：

1、将充电器电源线连接到输出电压为 220V 的交流电源插座；

2、将充电器输出接头连接到智能电池充电线接头插口；

3、按下智能电池开关，打开智能电池，设置充电器充电电压为 25.2V，充电电流 5A，开始充电，电池充满电约 2 小时。

4、充电完成后，应先按动飞梭键停止当前任务，待充电器显示待机画面后再移除电池，断开充电器电源。

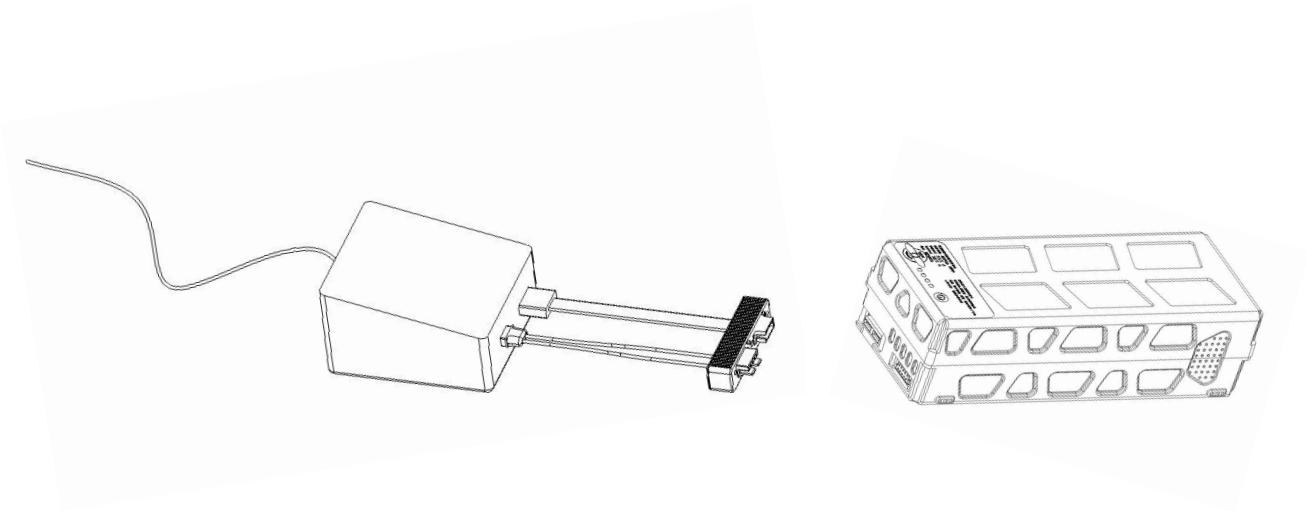

遥控器充电方法：

1、将遥控器用 micro usb 数据线连接至充电器 usb 输出口进行充电。

2、遥控器充满电需约 3.5 个小时。

重要：

- 每次飞行前应确保飞机和遥控器电池处于满电状态。

4.地面站软件下载

思洛普旋翼地面站软件下载安装步骤：

1. 进入思洛普官网 http://www.sirope.com/，在菜单栏中选择资源下载，找到“思洛普旋翼地面站绿色版”并点击下载。

2. 将下载完成的 zip 压缩包解压至任意盘符。

3. 在解压完成的文件中找到“地面站软件许可证”并双击运行，在弹出的软件窗口中点击“注册软件”，将授权文件保存至地面站文件夹根目录中。

4. 运行地面站。

5.地面端电台组装

将地面数传电台与车载天线进行组装。首先将车载天线与车载天线底座连接，再将底座上的引出电缆接头与地面数传电台上的天线接口拧紧。将地面端电台上的电源线与电台供电电池连接。使用 USB 数据线将地面端电台与电脑进行连接。

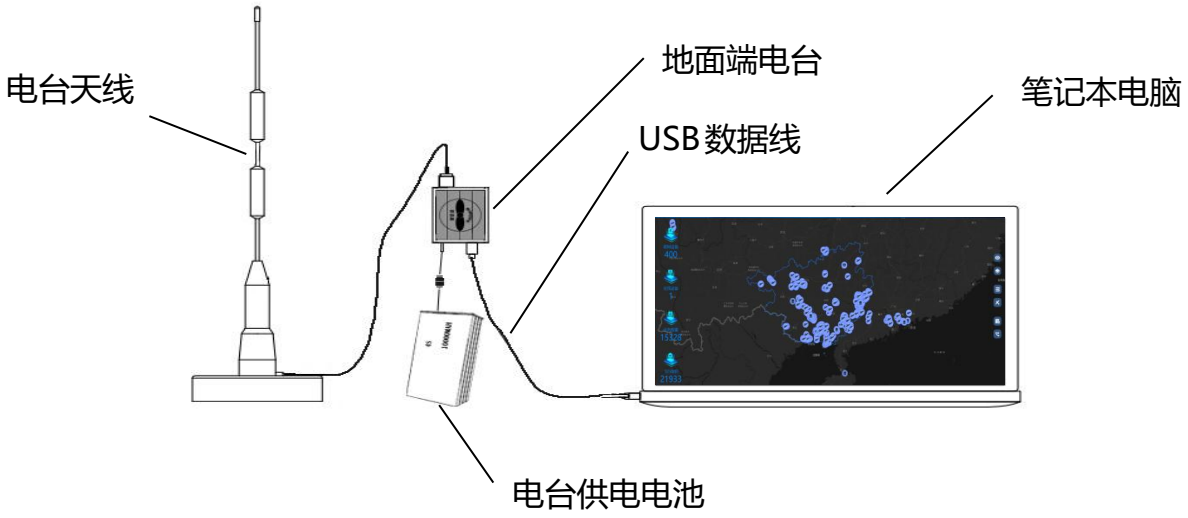

重要：

- 为确保电脑能正确识别数传电台数据端口，请先连接电池，后连接电脑。
- 严禁未安装天线的情况下将电台供电，否则可能会烧毁电台。

6.组装螺旋桨

将快拆桨下方的螺纹圆柱对准动力电机上方螺纹凹槽，向下安装，同时用手握住电机固定不动，正桨（红色金属）逆时针转动（反桨（黑色金属）顺时针转动），将快拆桨旋入卡槽并旋紧，快拆桨安装完成。

7.组装载荷模块

将任务载荷模块从后方沿导轨推入卡槽，自锁扣自动锁紧，荷载模块安装完成。

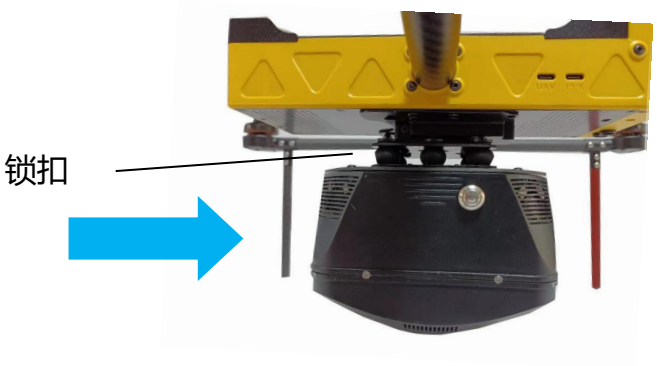

重要：

- 组装完成后检查载荷锁扣是否锁紧。

8.准备遥控器

1. 垂直展开遥控器天线以获取最佳信号。

展开并垂直朝上

2. 长按电源键 2 秒开启遥控器。

9.安装智能电池

1. 将智能电池从后方沿导轨推入，自锁扣自动锁紧，电池安装完成。

2. 短按一下电源键电量指示灯亮起，之后再长按 4 秒，开启飞机。

重要：

- 组装完成后检查有无松动，锁扣是否锁紧。

10. 起飞

1. 将飞机放置于平坦地面，并确保周围无障碍物或人员影响飞机起飞。
2. 使用地面站连接飞机，将规划完成的航线任务上传。
3. 确认飞机自检成功无异常报错。
4. 解锁起飞。

重要：

- 飞机上电至起飞时间间隔不应超过 5 分钟，否则需重启飞机后再解锁起飞。